FICHE TECHNIQUE

Laibe LOCATION

REF. TRAC 7

CACES R489 Cat 2B

TRACTEUR ÉLECTRIQUE

Capacité de traction 7 tonnes

DONNÉES TECHNIQUES

Capacité de traction	7,000 t
Energie	électrique

DIMENSIONS ET POIDS

1. Voie arrière	0,838 m
2. Voie avant	0,810 m
3. Garde au sol	0,210 m
4. Hauteur hors tout	1,960 m
5. Longueur hors tout	1,510 m
6. Largeur hors tout	0,920 m
Poids	975 kg

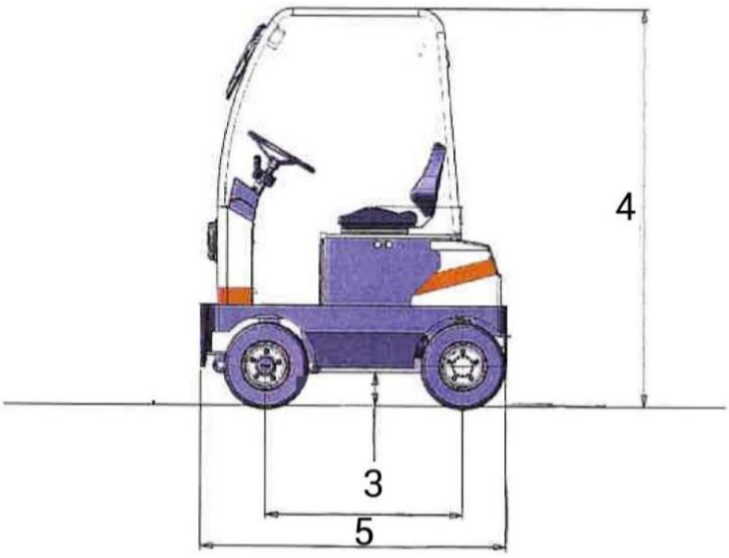

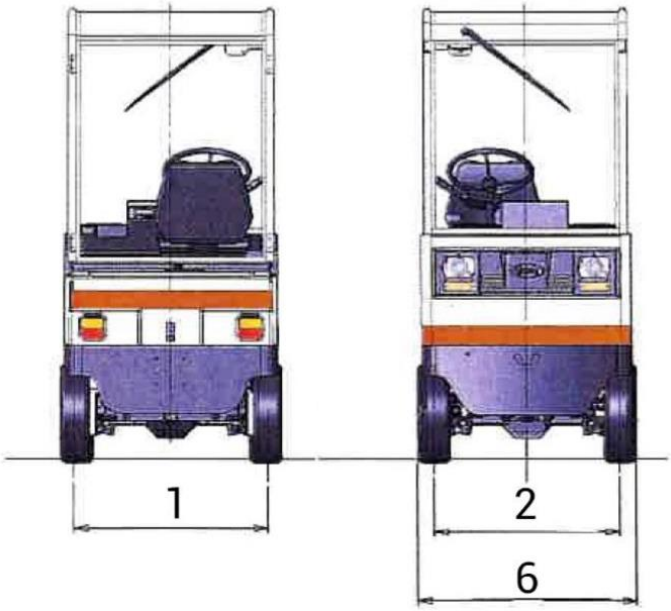

> Chariots industriels
> Chariots télescopiques
> Nacelles ciseaux
> Nacelles à bras
> Nacelles à mâts
> Gerbeurs
> Transpalettes
> Mâts rétractables

EXPERT EN MATÉRIEL DE LEVAGE ET MANUTENTION

LOCATION | VENTE
MAINTENANCE

Siège social :
Technoland
68 rue des Graveurs
25461 Etupes
T. 03 81 90 77 66
F. 03 81 90 75 80
contact@laibe.fr

www.laibe.fr