FICHE TECHNIQUE

Laibe LOCATION

# REF. TH 4-1

CACES R489 Cat 3

## CHARIOT ÉLÉVATEUR INDUSTRIEL THERMIQUE GAZ

Capacité 3,880 tonnes, 4 roues, Mât duplex, Élévation 3,675 mètres

### DONNÉES TECHNIQUES

| | |
|---|---|
| Capacité résiduelle | 3,880 t |
| Centre de gravité (CDG) | 600 mm |
| Énergie | gaz |
| TDL intégré | |

### DIMENSIONS ET POIDS

| | |
|---|---|
| 1. Élévation | 3,675 m |
| 2. Levée libre | 1,655 m |
| 3. Hauteur hors tout | 2,475 m |
| 4. Longueur | 2,976 m |
| 5. Largeur hors tout | 1,402 m |
| Poids | 6 540 kg |

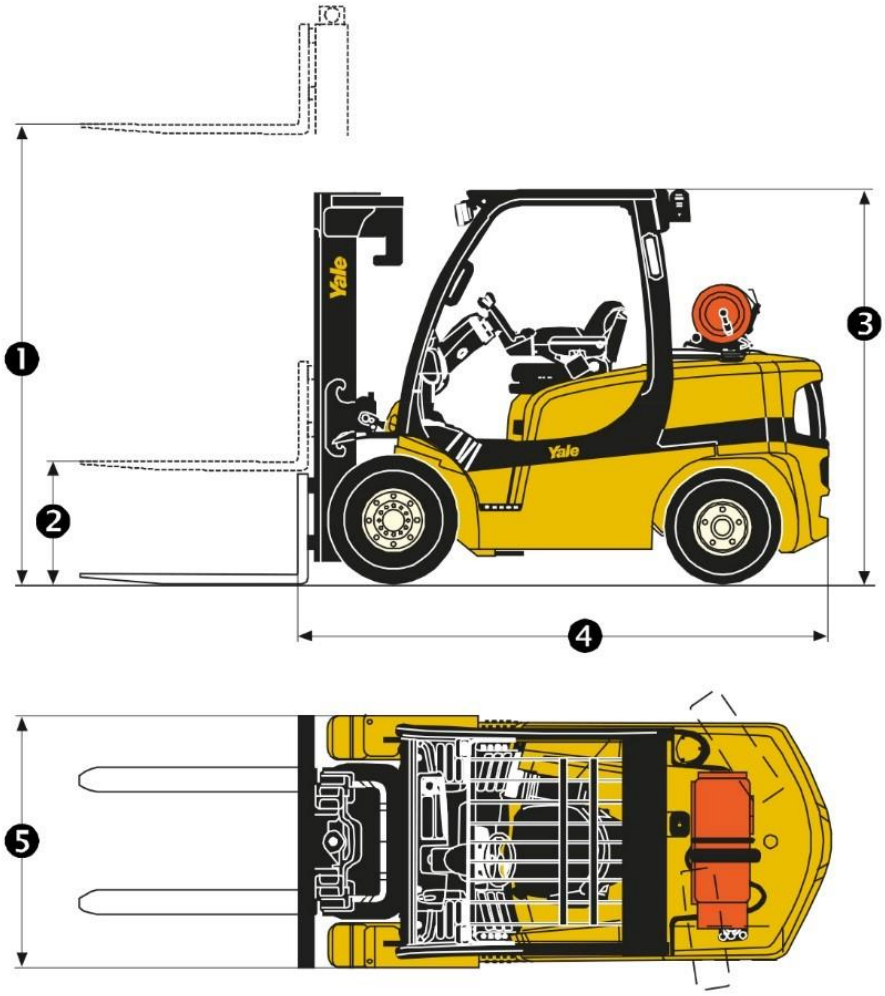


> Chariots industriels
> Chariots télescopiques
> Nacelles ciseaux
> Nacelles à bras
> Nacelles à mâts
> Gerbeurs
> Transpalettes
> Mâts rétractables

**EXPERT EN MATÉRIEL DE LEVAGE ET MANUTENTION**

LOCATION | VENTE
MAINTENANCE

Siège social :
Technoland
68 rue des Graveurs
25461 Etupes
T. 03 81 90 77 66
F. 03 81 90 75 80
contact@laibe.fr

**www.laibe.fr**