FICHE TECHNIQUE

Laibe LOCATION

REF. RET 1,4-1

CACES R489 Cat 5

CHARIOT ÉLECTRIQUE À MÂT RÉTRACTABLE

Capacité 1,400 tonnes, Mât triplex, Élévation 7,000 mètres

DONNÉES TECHNIQUES

Capacité nominale	1,400 t
Centre de gravité (CDG)	600 mm
TDL intégré	
Énergie	électrique

DIMENSIONS ET POIDS

1. Élévation	7,000 m
2. Levée libre	2,403 m
3. Hauteur hors tout	2,887 m
4. Longueur	1,263 m
5. Largeur hors tout	1,270 m
Poids	3 696 kg

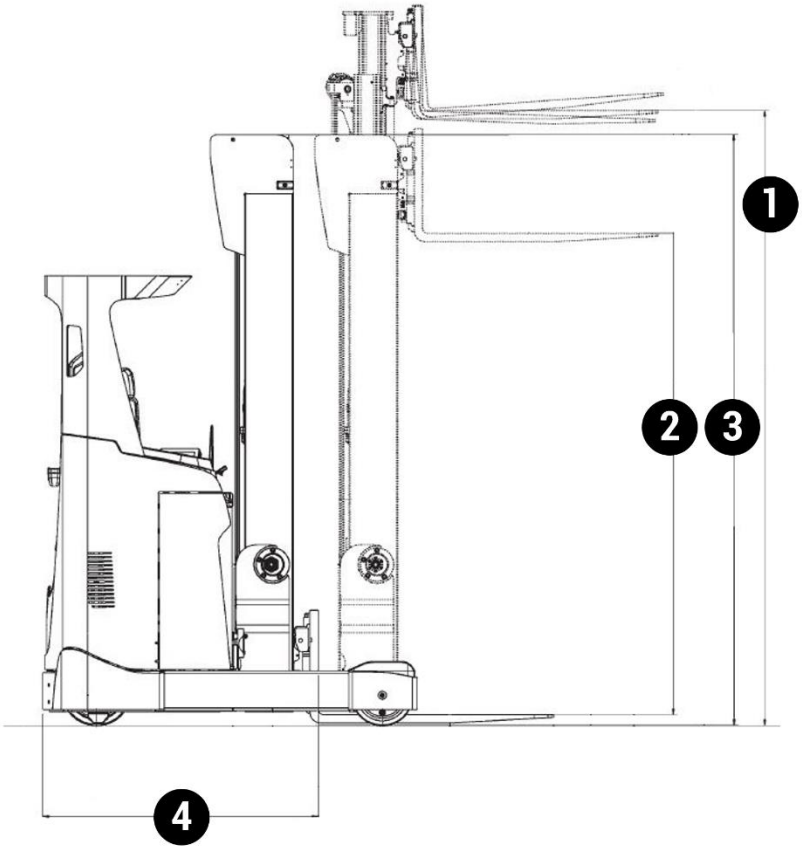

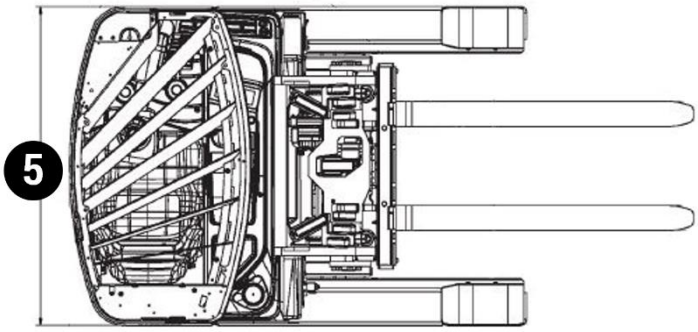

> Chariots industriels
> Chariots télescopiques
> Nacelles ciseaux
> Nacelles à bras
> Nacelles à mâts
> Gerbeurs
> Transpalettes
> Mâts rétractables

EXPERT EN MATÉRIEL DE LEVAGE ET MANUTENTION

LOCATION | VENTE
MAINTENANCE

Siège social :
Technoland
68 rue des Graveurs
25461 Etupes
T. 03 81 90 77 66
F. 03 81 90 75 80
contact@laibe.fr

www.laibe.fr