FICHE TECHNIQUE

Laibe LOCATION

REF. NME 8-2

CACES R486 Cat B

NACELLE À MÂT VERTICAL AUTOMOTRICE

Électrique, Capacité 200 kg, Hauteur de travail 8,15 mètres

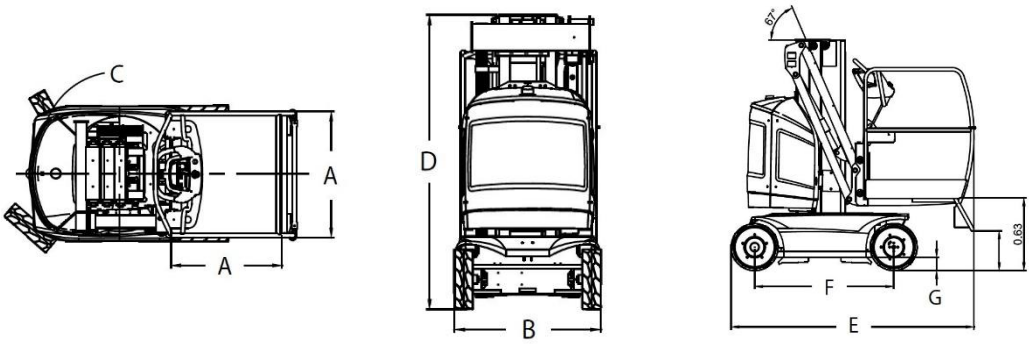

DONNÉES TECHNIQUES

Hauteur de travail	8,15 m
Hauteur plateforme	6,15 m
Déport maximum	2,00 m
Capacité maximum	200 kg
Rotation de la tourelle	345°
Pente maximum	25%
Pneus non marquants	
Énergie	électrique

DIMENSIONS ET POIDS

A. Dimensions de la plateforme	0,86 x 0,90 m
B. Largeur hors tout	0,99 m
C. Dépassement du contrepoids	0,17 m
D. Hauteur repliée	1,99 m
E. Longueur hors tout	2,10 m
F. Empattement	1,20 m
G. Garde au sol	0,10 m
Poids	1 860 kg

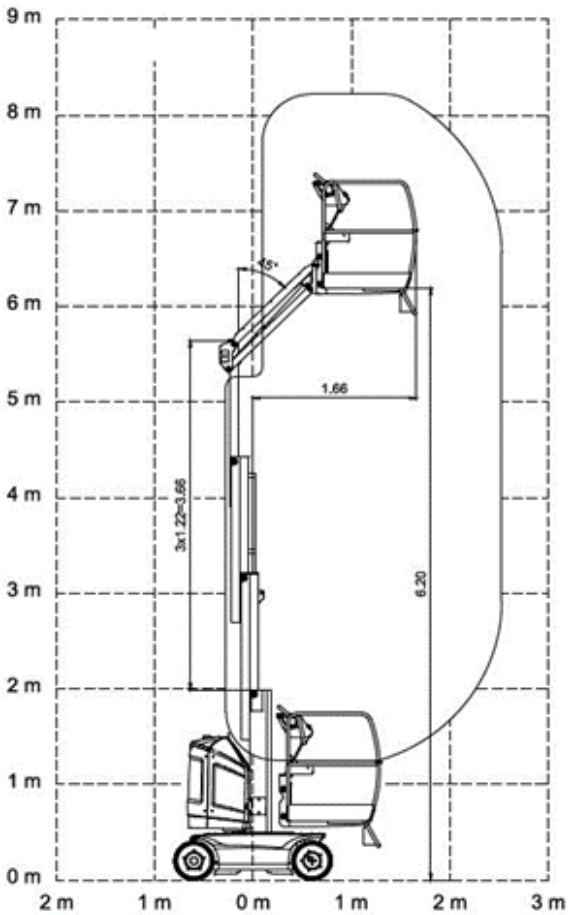

> Chariots industriels
> Chariots télescopiques
> Nacelles ciseaux
> Nacelles à bras
> Nacelles à mâts
> Gerbeurs
> Transpalettes
> Mâts rétractables

EXPERT EN MATÉRIEL DE LEVAGE ET MANUTENTION

LOCATION | VENTE
MAINTENANCE

Siège social :
Technoland
68 rue des Graveurs
25461 Etupes
T. 03 81 90 77 66
F. 03 81 90 75 80
contact@laibe.fr

www.laibe.fr