FICHE TECHNIQUE

Laibe LOCATION

REF. NCE 14

CACES R486 Cat A

NACELLE PLATEFORME CISEAUX ÉLECTRIQUE

Hauteur de travail 13,85 mètres

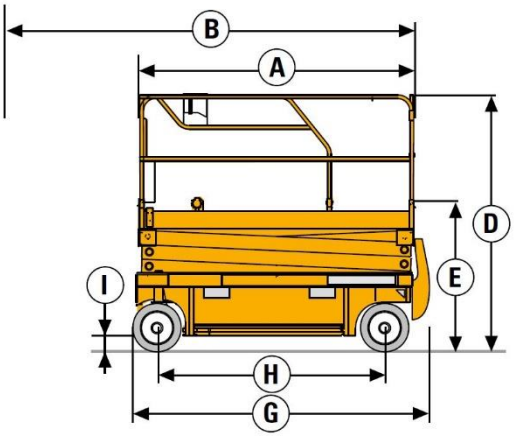

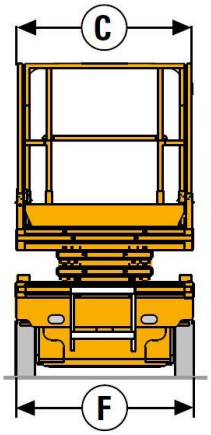

DONNÉES TECHNIQUES

Hauteur de travail	13,85 m
Hauteur plateforme	11,85 m
Rayon de braquage extérieur	2,50 m
Pente maximum	23%
Pneus non marquants	
Énergie	électrique

CAPACITÉS DE CHARGE

Capacité maximum	350 kg
Capacité extension de la plateforme	150 kg

DIMENSIONS ET POIDS

A. Longueur de la plateforme	2,31 m
B. Longueur de la plateforme étendue	3,23 m
Extension de la plateforme	0,92 m
C. Largeur de la plateforme	1,20 m
D. Hauteur repliée	2,50 m
E. Hauteur de stockage	2,08 m
F. Largeur hors tout	1,20 m
G. Longueur hors tout	2,49 m
H. Empattement	1,86 m
I. Garde au sol	0,02 m
Poids	3 175 kg

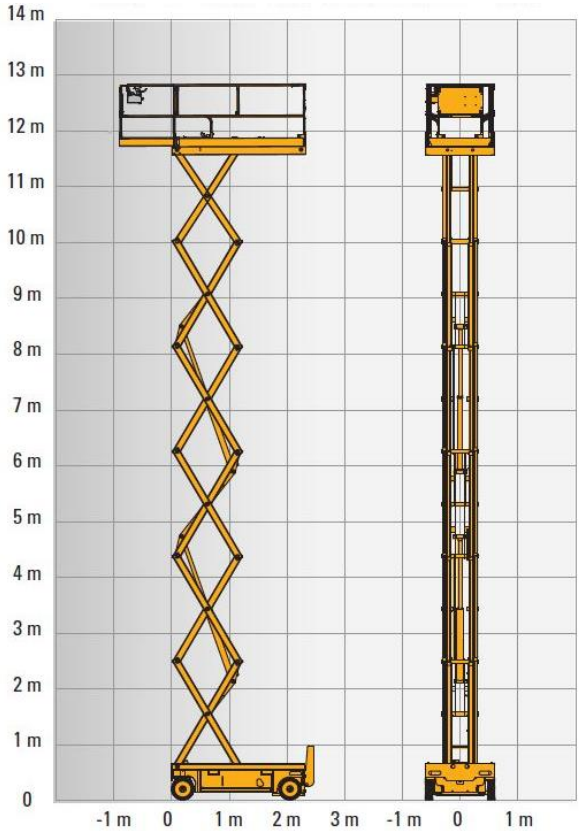

> Chariots industriels
> Chariots télescopiques
> Nacelles ciseaux
> Nacelles à bras
> Nacelles à mâts
> Gerbeurs
> Transpalettes
> Mâts rétractables

EXPERT EN MATÉRIEL DE LEVAGE ET MANUTENTION

LOCATION | VENTE
MAINTENANCE

Siège social :
Technoland
68 rue des Graveurs
25461 Etupes
T. 03 81 90 77 66
F. 03 81 90 75 80
contact@laibe.fr

www.laibe.fr