FICHE TECHNIQUE

Laibe LOCATION

REF. NCE 10

CACES R486 Cat A

NACELLE PLATEFORME CISEAUX ÉLECTRIQUE

Hauteur de travail 10,00 mètres

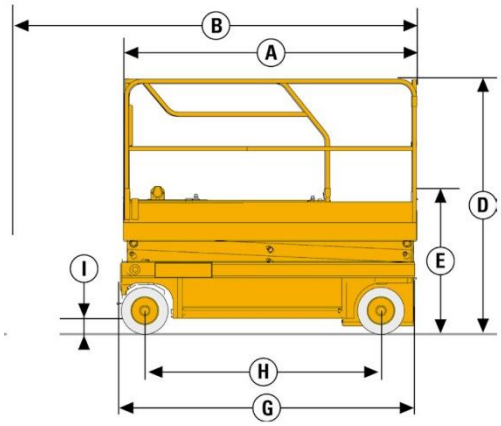

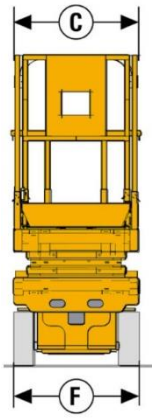

DONNÉES TECHNIQUES

Hauteur de travail	10,00 m
Hauteur plateforme	8,00 m
Rayon de braquage extérieur	2,38 m
Pente maximum	23%
Pneus non marquants	
Énergie	électrique

CAPACITÉS DE CHARGE

Capacité maximum	230 kg
Capacité extension de la plateforme	120 kg

DIMENSIONS ET POIDS

A. Longueur de la plateforme	2,31 m
B. Longueur de la plateforme étendue	3,23 m
Extension de la plateforme	0,92 m
C. Largeur de la plateforme	0,81 m
D. Hauteur repliée	2,18 m
E. Hauteur de stockage	1,32 m
F. Largeur hors tout	0,81 m
G. Longueur hors tout	2,49 m
H. Empattement	1,86 m
I. Garde au sol	0,02 m
Poids	2 190 kg

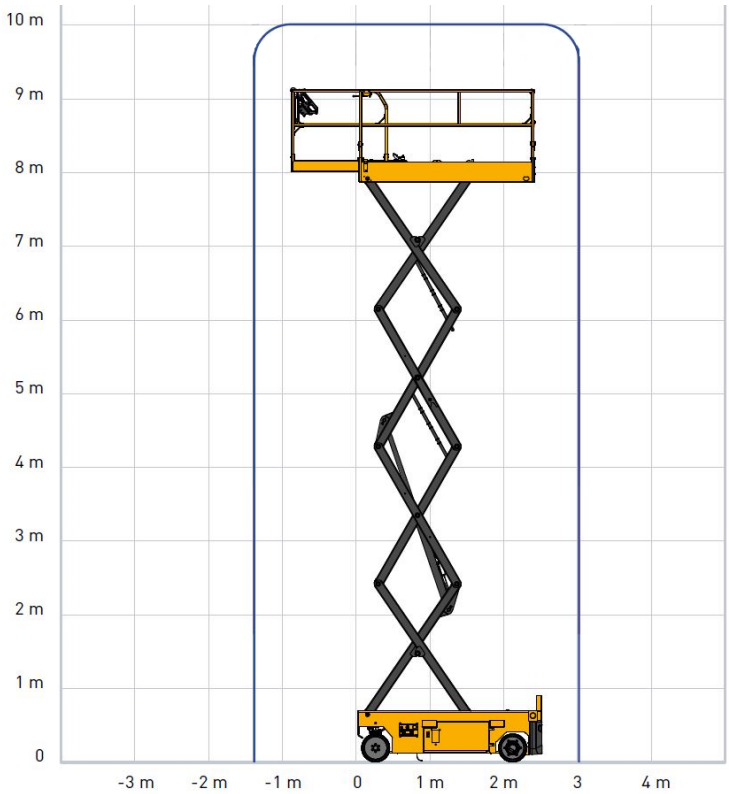

> Chariots industriels
> Chariots télescopiques
> Nacelles ciseaux
> Nacelles à bras
> Nacelles à mâts
> Gerbeurs
> Transpalettes
> Mâts rétractables

EXPERT EN MATÉRIEL DE LEVAGE ET MANUTENTION

LOCATION | VENTE
MAINTENANCE

Siège social :
Technoland
68 rue des Graveurs
25461 Etupes
T. 03 81 90 77 66
F. 03 81 90 75 80
contact@laibe.fr

www.laibe.fr