FICHE TECHNIQUE

Laibe LOCATION

REF. NCD 12

CACES R486 Cat A

NACELLE PLATEFORME CISEAUX THERMIQUE DIESEL

Tout terrain, 4 x 4 avec stabilisateurs, Hauteur de travail 12,00 mètres
Plateforme avec double extension

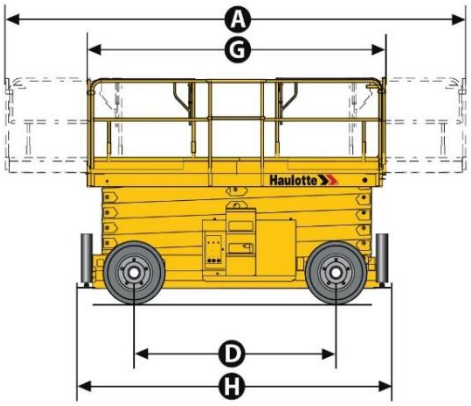

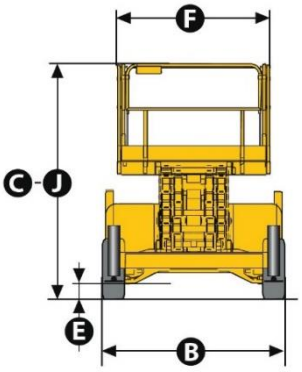

DONNÉES TECHNIQUES

Hauteur de travail	12,00 m
Hauteur plateforme	10,00 m
Rayon de braquage extérieur	4,96 m
Pente maximum	45%
Pneus non marquants	
Énergie	diesel

CAPACITÉS DE CHARGE

Capacité maximum	700 kg
Capacité extension de la plateforme	200 kg

DIMENSIONS ET POIDS

A. Longueur de la plateforme étendue	5,92 m
Extension de la plateforme	(2x) 1,00 m
B. Largeur hors tout	2,25 m
C. Hauteur repliée	2,59 m
D. Empattement	2,75 m
E. Garde au sol	0,35 m
F. Largeur de la plateforme	1,89 m
G. Longueur de la plateforme	3,92 m
H. Longueur hors tout	4,18 m
Poids	5 640 kg

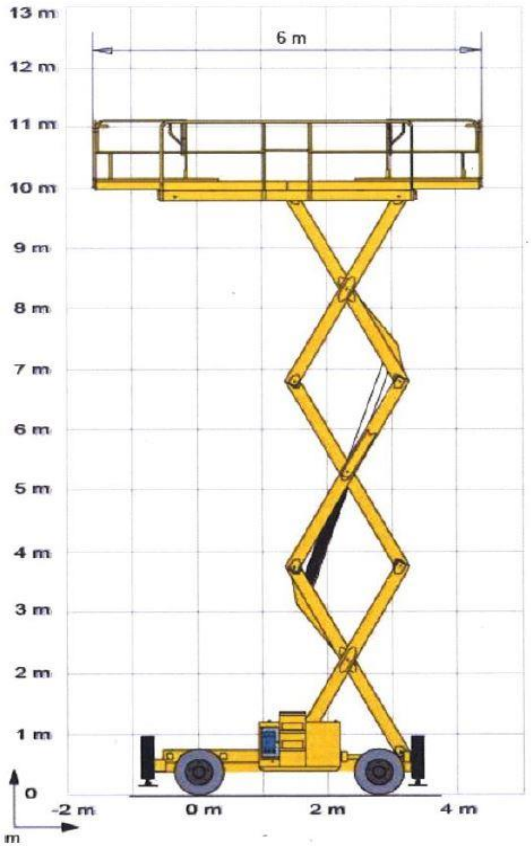

> Chariots industriels
> Chariots télescopiques
> Nacelles ciseaux
> Nacelles à bras
> Nacelles à mâts
> Gerbeurs
> Transpalettes
> Mâts rétractables

EXPERT EN MATÉRIEL DE LEVAGE ET MANUTENTION

LOCATION | VENTE
MAINTENANCE

Siège social :
Technoland
68 rue des Graveurs
25461 Etupes
T. 03 81 90 77 66
F. 03 81 90 75 80
contact@laibe.fr

www.laibe.fr