FICHE TECHNIQUE

Laibe LOCATION

REF. NAE 15

CACES R486 Cat B

NACELLE ARTICULÉE ÉLECTRIQUE

Capacité 230 kg, Hauteur de travail 14,87 mètres

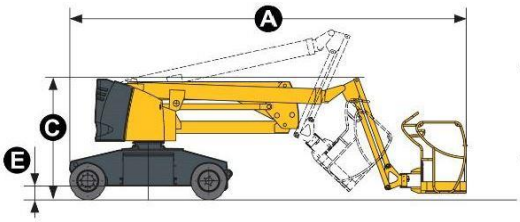

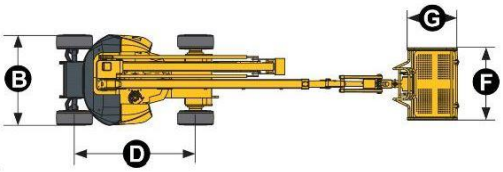

DONNÉES TECHNIQUES

Hauteur de travail	14,87 m
Hauteur plateforme	12,87 m
Déport maximum	8,65 m
Capacité maximum	230 kg
Rotation de la plateforme	180°
Rotation de la tourelle	355°
Rayon de braquage extérieur	3,95 m
Pente maximum	25%
Dévers	3°
Pneus non marquants	
Énergie	électrique

DIMENSIONS ET POIDS

A. Longueur hors tout	6,65 m
B. Largeur hors tout	1,52 m
C. Hauteur repliée	2,10 m
D. Empattement	2,00 m
E. Garde au sol	0,14 m
F x G. Dimensions de la plateforme	1,15 x 0,80 m
Poids	7 230 kg

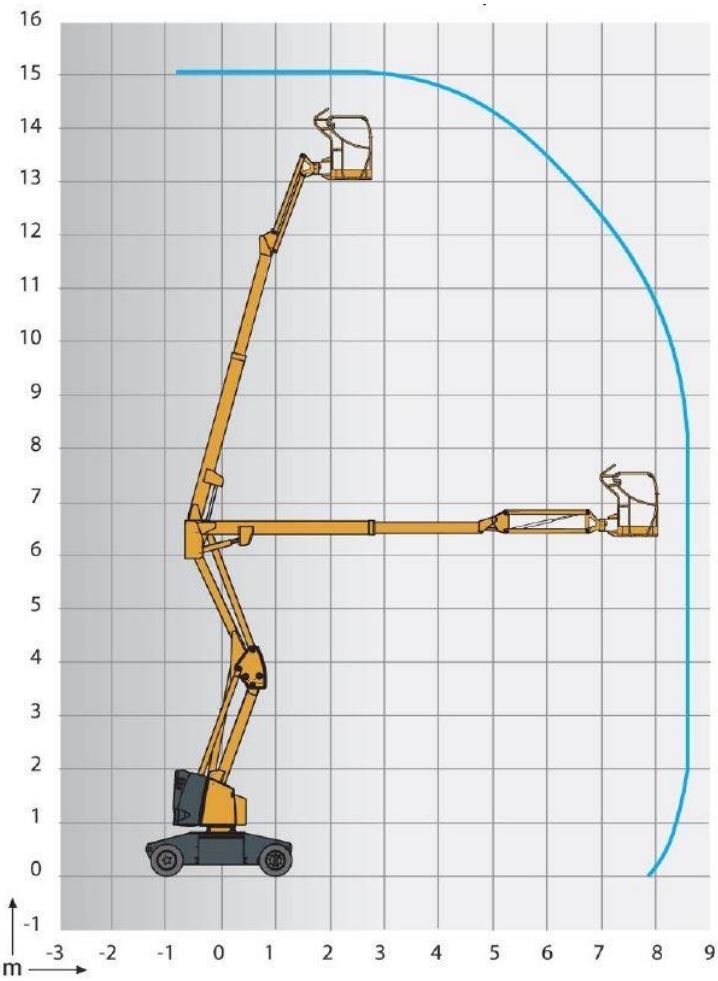

> Chariots industriels
> Chariots télescopiques
> Nacelles ciseaux
> Nacelles à bras
> Nacelles à mâts
> Gerbeurs
> Transpalettes
> Mâts rétractables

EXPERT EN MATÉRIEL DE LEVAGE ET MANUTENTION

LOCATION | VENTE
MAINTENANCE

Siège social :
Technoland
68 rue des Graveurs
25461 Etupes
T. 03 81 90 77 66
F. 03 81 90 75 80
contact@laibe.fr

www.laibe.fr