FICHE TECHNIQUE

Laibe LOCATION

REF. GE 1,4

CACES R489 Cat 1B

GERBEUR ÉLECTRIQUE À CONDUCTEUR ACCOMPAGNANT

Capacité 1,400 tonnes, Mât triplex, Élévation 4,105 mètres

DONNÉES TECHNIQUES

Capacité nominale en translation	2,000 t
Capacité nominale en élévation	1,400 t
Centre de gravité (CDG)	600 mm
A. Levée initiale des longerons	120 mm
Énergie	électrique

DIMENSIONS ET POIDS

1. Élévation	4,105 m
Levée libre	1,508 m
2. Hauteur hors tout	1,979 m
3. Longueur	1,911 m
4. Largeur hors tout	0,770 m
Poids	1 045 kg

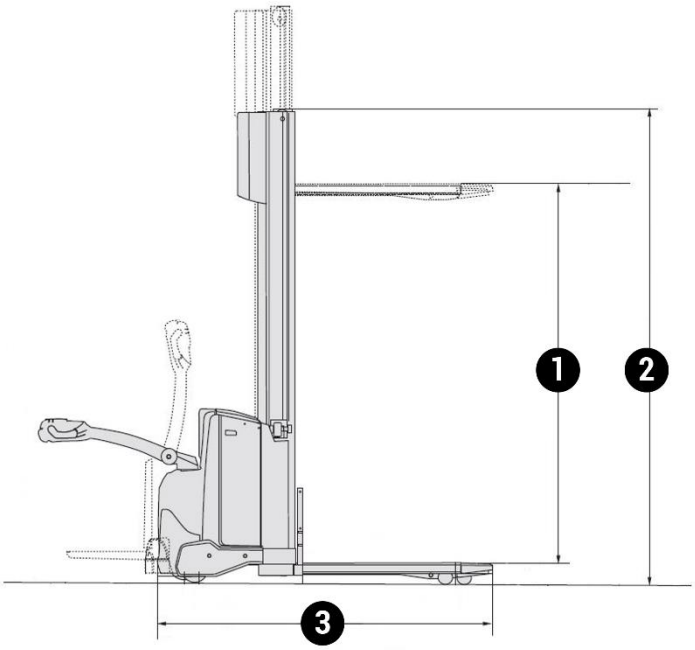

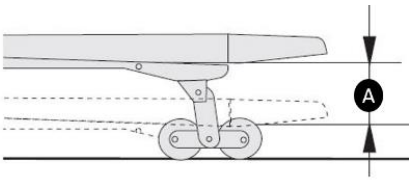

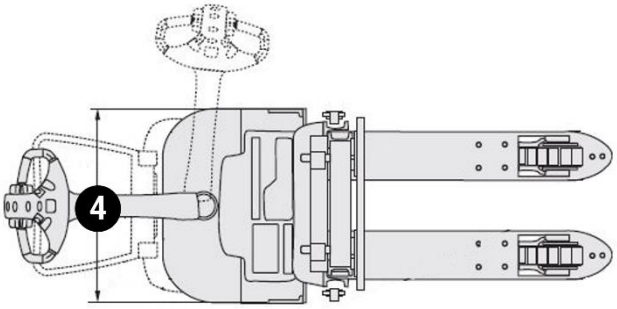

> Chariots industriels
> Chariots télescopiques
> Nacelles ciseaux
> Nacelles à bras
> Nacelles à mâts
> Gerbeurs
> Transpalettes
> Mâts rétractables

EXPERT EN MATÉRIEL DE LEVAGE ET MANUTENTION

LOCATION | VENTE
MAINTENANCE

Siège social :
Technoland
68 rue des Graveurs
25461 Etupes
T. 03 81 90 77 66
F. 03 81 90 75 80
contact@laibe.fr

www.laibe.fr