FICHE TECHNIQUE

Laibe LOCATION

REF. EL 4-1

CACES R489 Cat 3

CHARIOT ÉLÉVATEUR INDUSTRIEL ÉLECTRIQUE

Capacité 3,800 tonnes, 4 roues, Mât duplex, Élévation 3,300 mètres

DONNÉES TECHNIQUES

Capacité résiduelle	3,800 t
Centre de gravité (CDG)	500 mm
Énergie	électrique
TDL intégré	

DIMENSIONS ET POIDS

1. Élévation	3,300 m
2. Levée libre	1,360 m
3. Hauteur hors tout	2,340 m
4. Longueur	2,695 m
5. Largeur hors tout	1,290 m
Poids	6 160 kg

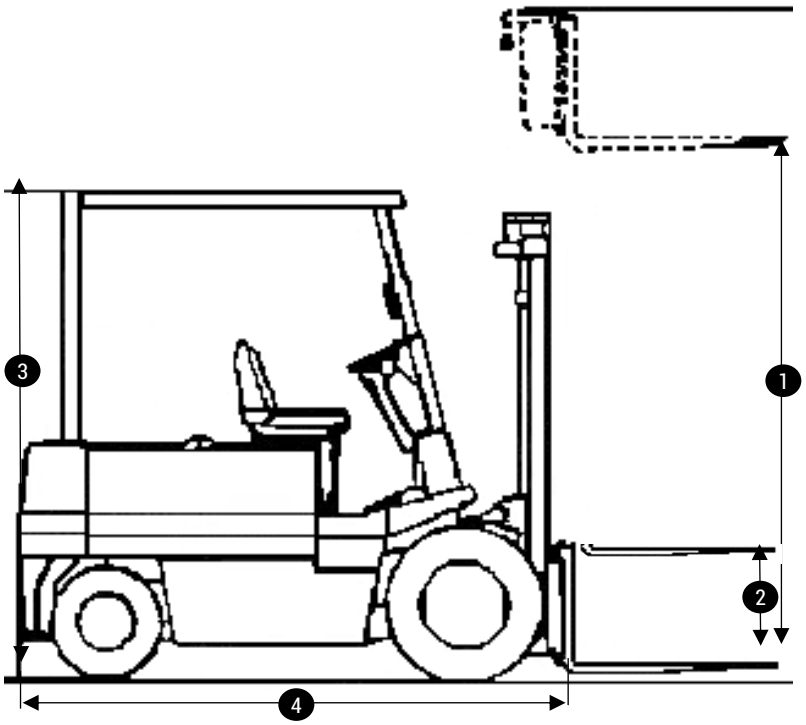

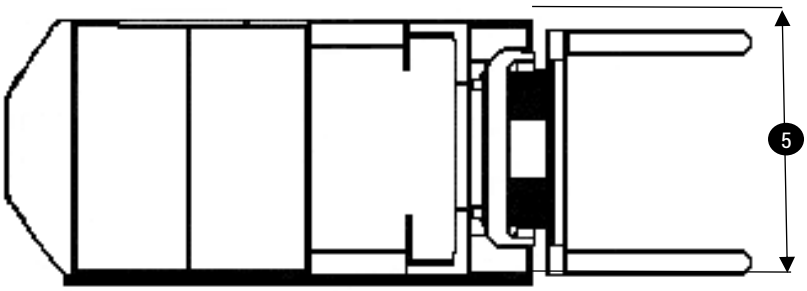

> Chariots industriels
> Chariots télescopiques
> Nacelles ciseaux
> Nacelles à bras
> Nacelles à mâts
> Gerbeurs
> Transpalettes
> Mâts rétractables

EXPERT EN MATÉRIEL DE LEVAGE ET MANUTENTION

LOCATION | VENTE
MAINTENANCE

Siège social :
Technoland
68 rue des Graveurs
25461 Etupes
T. 03 81 90 77 66
F. 03 81 90 75 80
contact@laibe.fr

www.laibe.fr