FICHE TECHNIQUE

Laibe LOCATION

REF. EL 2-1

CACES R489 Cat 3

CHARIOT ÉLÉVATEUR INDUSTRIEL ÉLECTRIQUE

Capacité 1,850 tonnes, 3 roues, Mât triplex, Élévation 4,900 mètres

DONNÉES TECHNIQUES

Capacité résiduelle	1,850 t
Centre de gravité (CDG)	500 mm
Énergie	électrique
TDL intégré	
Positionneur de fourches	
Pneus non marquants	

DIMENSIONS ET POIDS

1. Élévation	4,900 m
2. Levée libre	1,555 m
3. Hauteur hors tout	2,130 m
4. Longueur	1,990 m
5. Largeur hors tout	1,116 m
Poids	3 790 kg

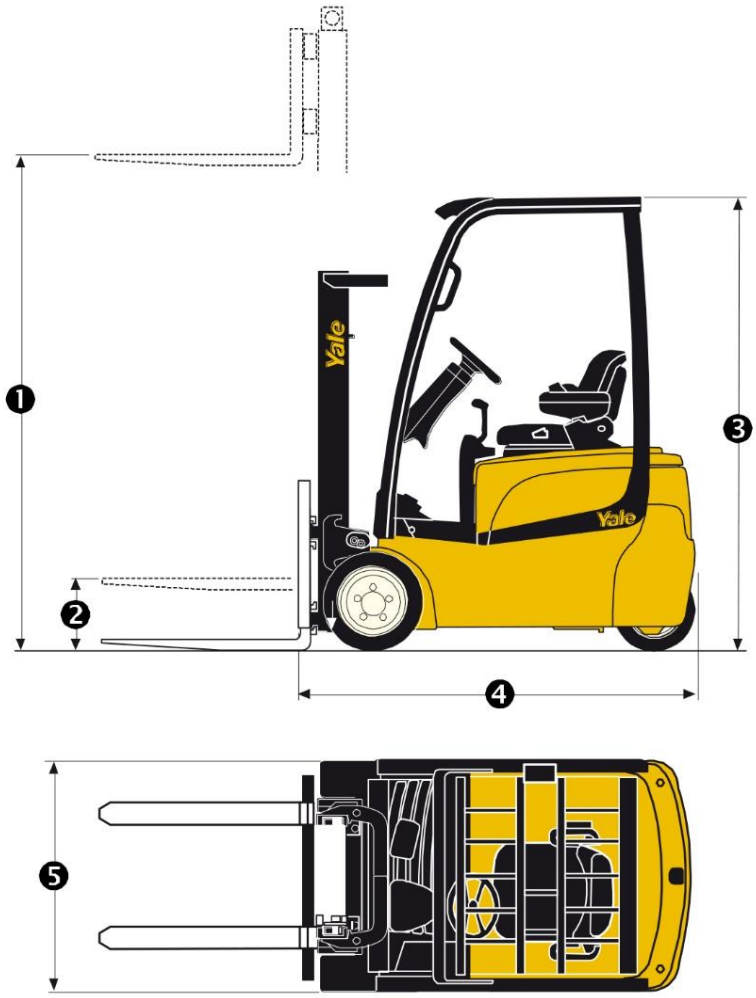

> Chariots industriels
> Chariots télescopiques
> Nacelles ciseaux
> Nacelles à bras
> Nacelles à mâts
> Gerbeurs
> Transpalettes
> Mâts rétractables

EXPERT EN MATÉRIEL DE LEVAGE ET MANUTENTION

LOCATION | VENTE
MAINTENANCE

Siège social :
Technoland
68 rue des Graveurs
25461 Etupes
T. 03 81 90 77 66
F. 03 81 90 75 80
contact@laibe.fr

www.laibe.fr